VAN TOEPASSING OP UITVOERINGEN MET: S&S

Uitbouwen (Inbouwen)

Bew. 2125C24 KABELS VOOR INSCHAKELEN VERSNELLINGEN - U.I.

Bew. 2125C02 BUITENSTE HOES VAN VERSNELLINGSPOOK - U.I.

Bew. 2125C18 ACHTERUITBLOKKERING OP STEUN VAN VERSNELLINGSPOOK - VERV. OMVAT POOKKNOP U.I.

VAN TOEPASSING OP UITVOERINGEN MET: S&S

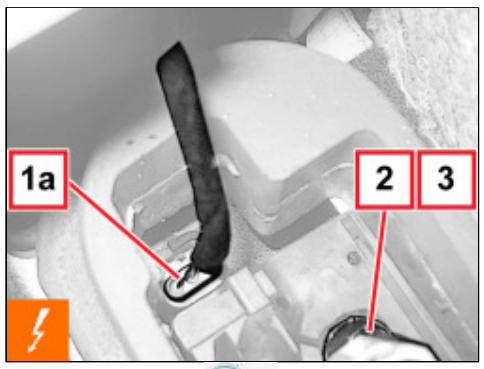

		Zie K214 SENSOR VRIJSTAND VERSNELLINGSPOOK

VAN TOEPASSING OP UITVOERINGEN MET: S&S

Bew. 1076B30 UITLAATDEMPER VOOR - U.I.

Bew. 1076A42 HITTESCHILD van voorste uitlaatdemper - U.I.

VAN TOEPASSING OP UITVOERINGEN MET: S&S

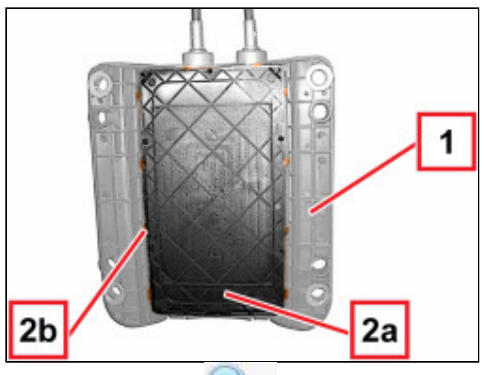

VAN TOEPASSING OP UITVOERINGEN MET: S&S

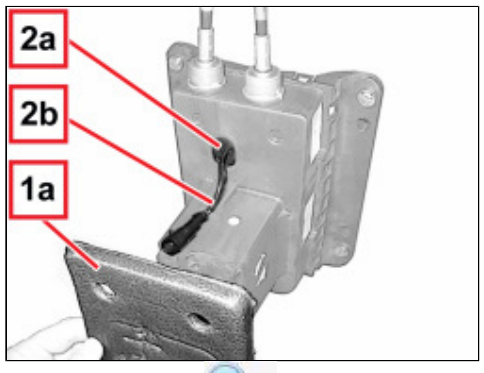

VAN TOEPASSING OP UITVOERINGEN MET: S&S

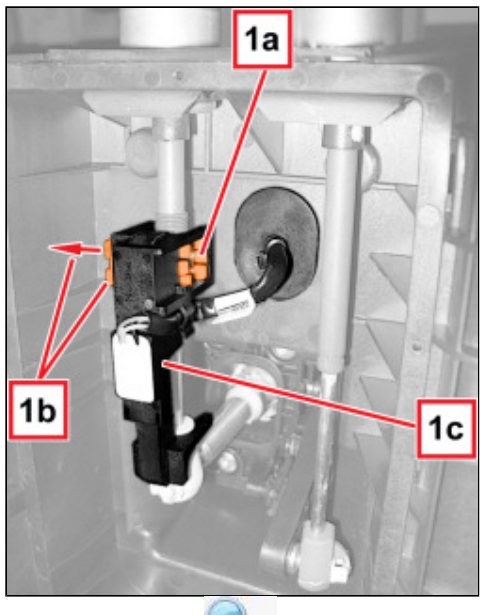

VAN TOEPASSING OP UITVOERINGEN MET: S&S

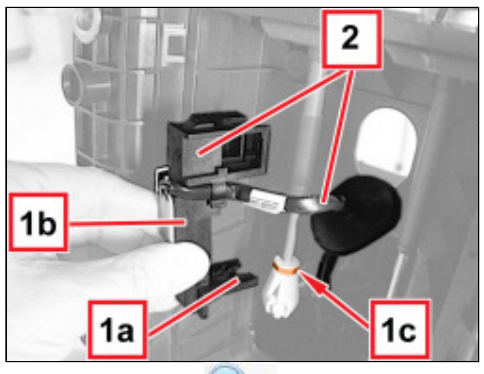

VAN TOEPASSING OP UITVOERINGEN MET: S&S

Inbouwen (Uitbouwen)

VAN TOEPASSING OP UITVOERINGEN MET: S&S

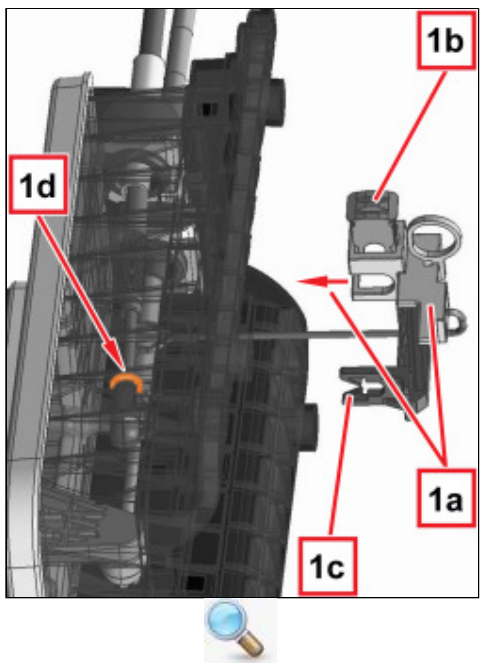

VAN TOEPASSING OP UITVOERINGEN MET: S&S

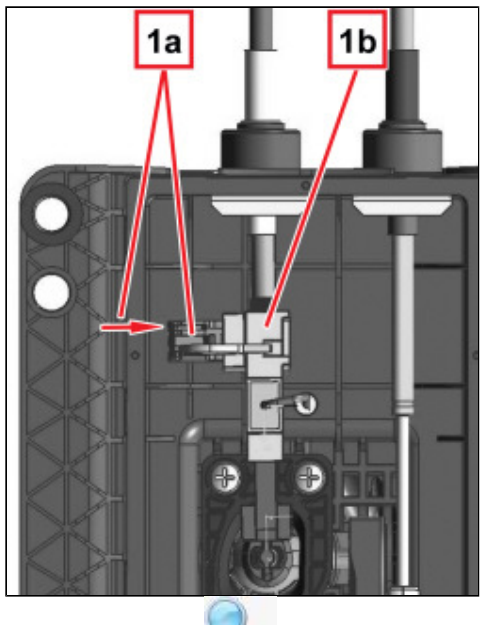

VAN TOEPASSING OP UITVOERINGEN MET: S&S

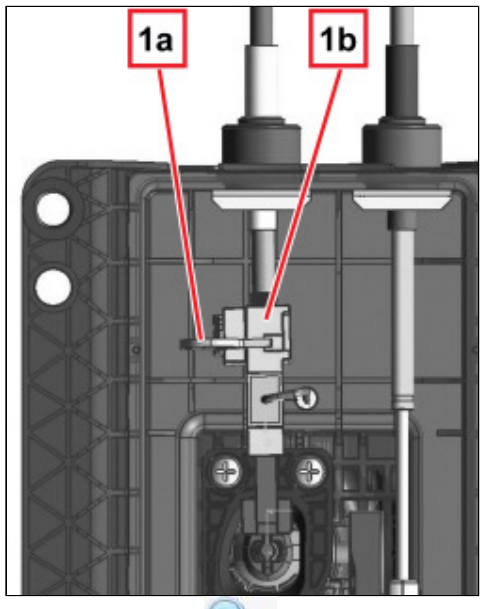

VAN TOEPASSING OP UITVOERINGEN MET: S&S

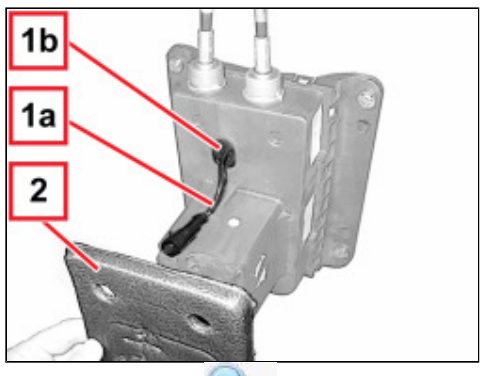

VAN TOEPASSING OP UITVOERINGEN MET: S&S

Bew. 1076A42 HITTESCHILD van voorste uitlaatdemper - U.I.

Bew. 1076B30 UITLAATDEMPER VOOR - U.I.

Bew. 2125C18 ACHTERUITBLOKKERING OP STEUN VAN VERSNELLINGSPOOK - VERV. OMVAT POOKKNOP U.I.

Bew. 2125C02 BUITENSTE HOES VAN VERSNELLINGSPOOK - U.I.

Bew. 2125C24 KABELS VOOR INSCHAKELEN VERSNELLINGEN - U.I.